Lüftungsgitter- Stahl verzinkt
Serie: G-250

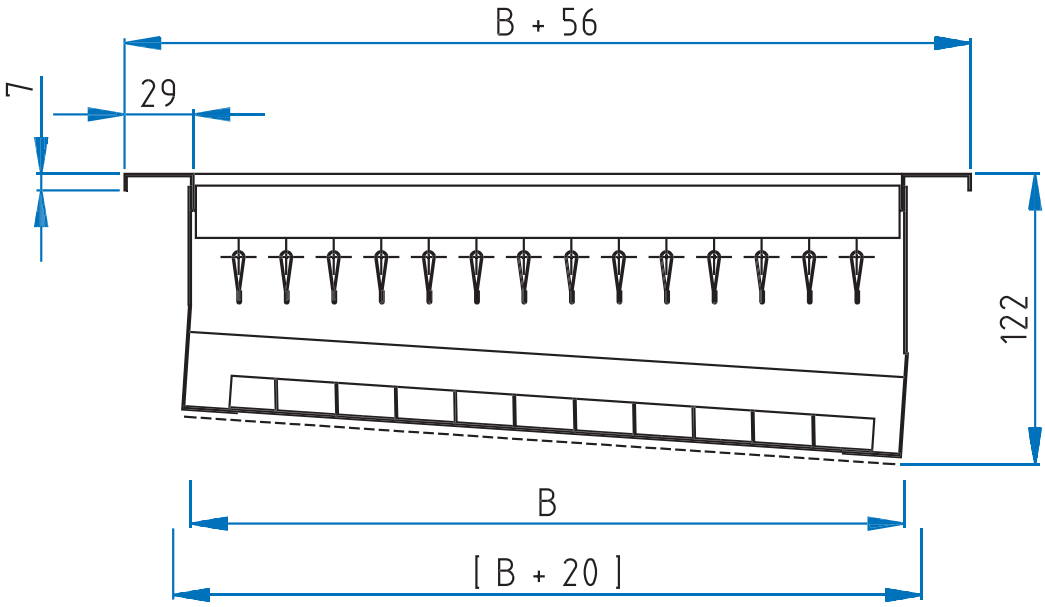

G-250
G-200 mit SO-A
(schräger Schlitzschieber-Aufsatz)

[ ] = Auschnittsmaße