Kombination
Wetterschutzgitter - Jalousieklappe
Serie ALG/SJK-A1 mit Motor abgesetzt

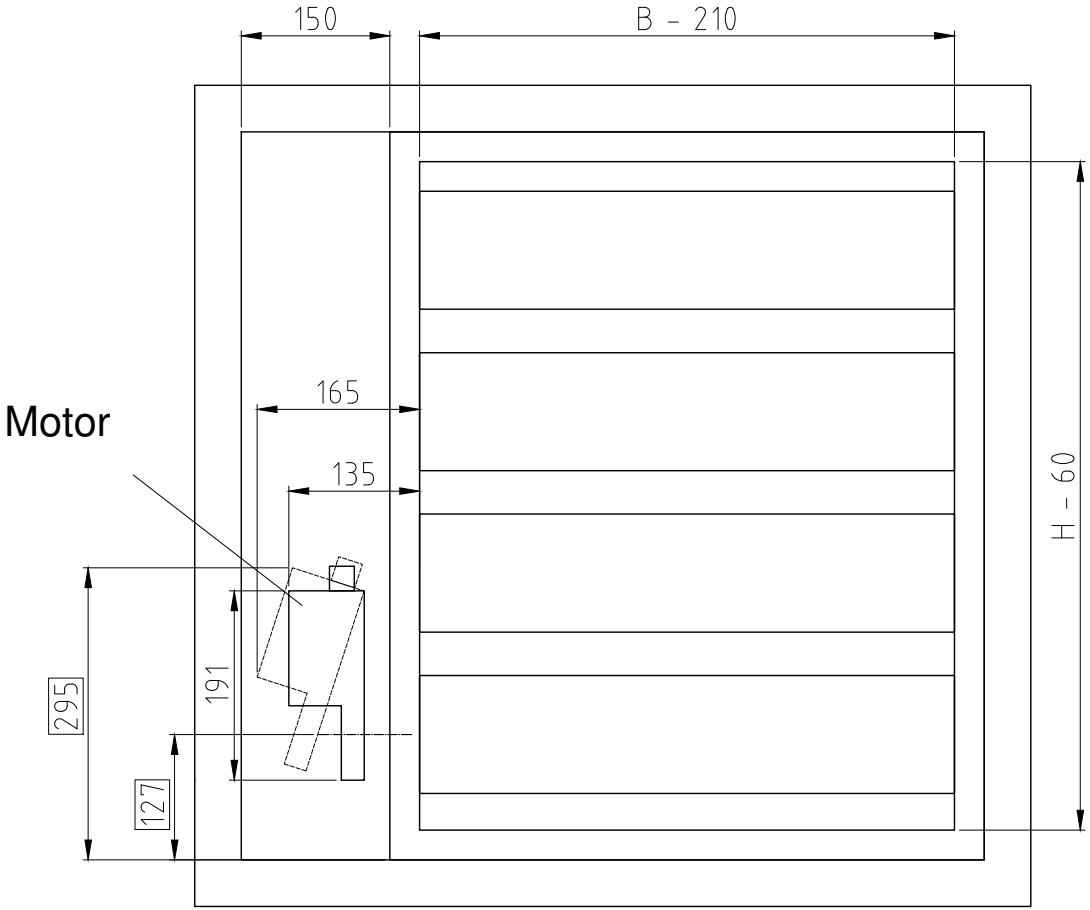

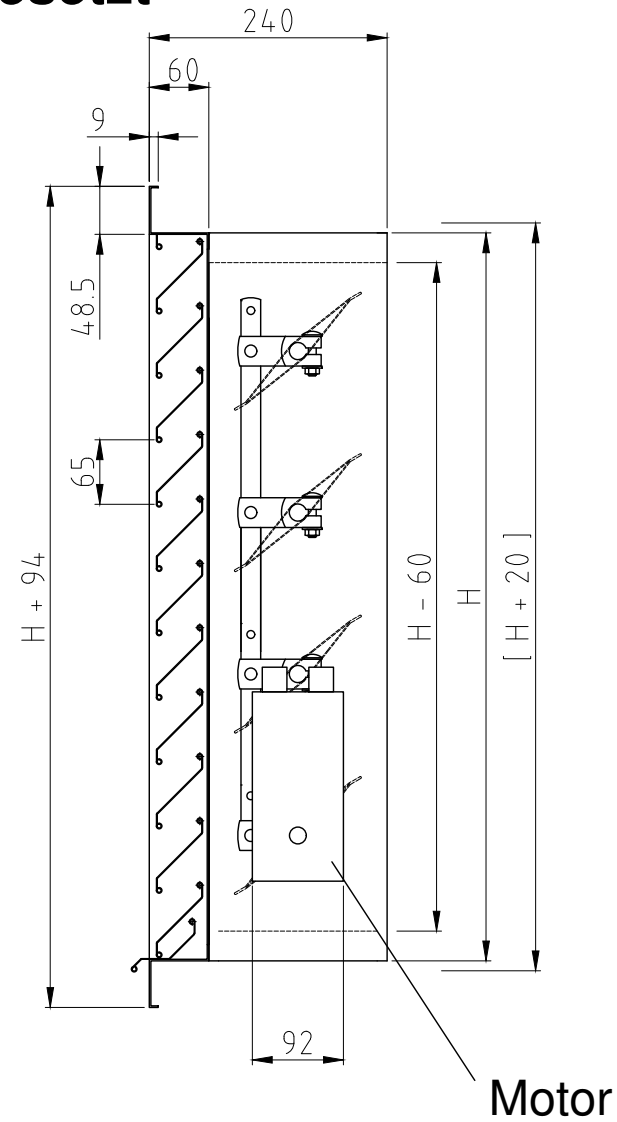

eingerahmte Maße
abhängig von H-Maß
und Flanschbreite

Maße bei SJK-Flanschbreite 30mm